特別じゃない特別を

panthera®

パンテーラの 3 つのキーワード

— Driving　軽い操作性

— Seating　快適な座り心地

— Lifting　負担の無い積み降ろし

Driving＝軽い操作性

パンテーラは世界で最も軽い車椅子。大事なことは最も軽い力で動かせることです。

リジットフレームによる軽量化
フレーム構造は耐久性を損なわず徹底した軽量化をめざしたリジット(固定)フレーム。材質は丈夫なクロムモリブデン鋼。フレームそのものにバネがあり乗り心地がソフトです。
※成人モデルの耐荷重＝100kg。(座幅 45cm：150kg、座幅 50cm：150kg)

可変式の車軸によって重量バランス調整
車椅子を軽く動かすには駆動輪に荷重をかけること。パンテーラの車軸位置は前後に移動でき、利用者の能力に応じて調整できます。

キャンバー角によって駆動性がアップ
キャンバー角のついた車椅子(後ろから見て、ハの字型になった車椅子)は内側に切り込もうとする力が働くので、安定した直進性が得られ、旋回性能も著しく向上。また、平坦な車道や歩道は、雨水を流すために左右にわずかな傾斜がつけられていますが、パンテーラのキャンバー角(2 度)は、それよりも大きいので屋外でも楽に直進できます。

Seating＝座位の快適性

車椅子を日常使用する方にとっては、座位の快適性を向上させることこそが重要です。快適に座れることは、健康維持の不可欠条件です。

無段階調節のバックサポート角度と背張りベルトの調整
多くの日本人は、いまだ座面に座り心地のよさを求めようとします。もちろんクッションも大事ですが、実はバックサポートが重要な機能を持っています。長時間座っても疲れない椅子とは、体に合ったバックサポートをもった椅子です。パンテーラのバックサポートは利用者の身体にフィットし、最適な座位姿勢を作り出すことができます。機能的なバックサポートは文字通り背中を休ませるだけでなく、重い頭部を脊柱の上に適切な位置に保て、頸にも余計な負担をかけません。また、胸部や腹部も含めた体幹部に余計な負担をかけないので、呼吸が楽になり、胃腸の働きも阻害しません。

活動性を損なわないオプションパーツ
適切な位置にセットされたアームサポートは座圧を軽減できます。アームサポートで受けた重さの分だけ、座面にかかり圧力が少なくなります。外出時は簡単に取り外すことができます。パンテーラのオプションパーツは、活動性を損ないません。

Lifting＝車載の容易さ

活動的なユーザーにとって、自動車運転は不可欠です。スウェーデンでは、車椅子を長期間(20 年以上)使ってきた人の肩に問題が起こっていることがわかりました。日常の駆動動作ではなく、車に積載するときに大きな負担がかかっていたことが原因でした。パンテーラは車載時に肩にかかる負担が最も少ない車椅子です。

固定式チタン製フットサポート
旧来の車椅子は左右に折りたたむ構造で、車輪を取り付けたまま車に積み込んでいました。パンテーラは固定式のフットサポート(チタン製)を支点にして車体を起こすことで、車輪を浮かし、容易に取り外すことができるようになっています。

積み込みが楽なフレーム構造
車内に取り込む時は、バックサポートを折りたたみ、座面下にある 2 本のパイプが一緒になった部分を持つと、重心の位置に近い場所なので安定して持つことができます。コンパクトなフレームなので、車内が広く使えます。

S3

疲れない車椅子こそ「スタンダード」に

S3

パンテーラのコンセプトを受け継ぎながら、機能的でユニークなスタイルをさらにアップデートした基本モデル。独自の固定フレームと素材により『快適な座り心地』『高い操作性』『負担のない積み下ろし』を実現しました。
正しく座ることにこだわったパンテーラのシートユニットで、きちんと姿勢を保持し長時間の座位を可能にする　快適性と機能性を兼ね備えた超軽量モジュラー車椅子です。
違いが実感できる秀逸アイテム。
走る気分が高まり、なにげない移動が感動に変わる･･･
あなたの日常をもっと快適に！

￥590,000～

■座幅:33～50cm ■座奥行き:40cm
■前座高:47cm、後座高:43cm(後輪 24 インチ)
■重量:8.20kg～
■フレームカラー:ブラック

S3 SHORT

S3 と比べて全長が 5cm 短くなります。お子様も使える座幅 30cm からの設定と、奥行き調節式座面シートも選択可能です。

￥590,000～

■座幅:30～45cm
■座奥行き:27～33cm(30,33cm 幅のみ)、35cm
■前座高:47cm、後座高:43cm(後輪 24 インチ)
■重量:8.05kg～
■フレームカラー:ブラック

S3 SHORT LOW

S3 と比べて全長が 5cm 短く、座面高が 2.5cm 低くなります。移乗が容易になり、座面位置が下がることで、駆動時に漕ぎしろが広がります。

￥590,000～

■座幅:33～39cm ■座奥行き:35cm
■前座高:44.5cm、後座高:40.5cm(後輪 24 インチ)
■重量:8.1kg～
■フレームカラー:ブラック

S3 0°

基本モデル S3 のバリエーションモデル。座面角度が 0 度となり、前後座高 45 ㎝になります。

￥710,000～

■座幅:33～50cm ■座奥行き:35cm、40cm
■前後座高:45cm(後輪 24 インチ)
■重量:8.0kg～
■フレームカラー:ブラック

S3/U3 キャスターの特徴

硬い路面を走行する際には、トレット中央の凸部が地面に接地し、柔らかい路面ではトレット全面が接地し、両方で低い転がり抵抗を発揮します。
またフォークとキャスターの間にはベアリングを覆うようにカバーが装着され、髪の毛やホコリなどが巻き込みづらくなっています。
それらも走行性能を実現している要因の１つです。

S3 SWING

世界最軽量スウィングタイプの車椅子

S3 SWING / S3 SWING SHORT

スウィング機構が改良され,さらに軽量になりました。4度の座面角度とシートユニット調節機構によって、より良い姿勢作りが可能です。スウィングイン・アウト、取り外しが可能なレッグレストは移乗や移乗先へのアプローチもしやすく、また脚駆動の妨げにもなりません。他にはない高操作性を兼ね備えた脚駆動も魅力です。

￥635,000～

■座幅:(スタンダード)36～50cm、(ショート)33～39cm
■座奥行き:(スタンダード)40cm、(ショート)35cm
■前座高:45cm、後座高:43cm(後輪 24 インチ)
■重量:(スタンダード)9.4kg～、(ショート)8.9kg～
■フレームカラー:ブラック

S3 SWING LOW 0°

S3 SWING のバリエーションモデル。
座面角度が0度となり前後座高がフラットになるため、より脚漕ぎと移乗がしやすくなります。
また S3 SWING と比べて前座高が 6 ㎝低くなるため、厚みのあるクッションを併用しやすくなります。

￥730,000～

■座幅:36～50cm　■座奥行き:35cm、40cm
■前後座高:39cm(後輪 24 インチ)
■重量:9.3kg～
■フレームカラー:ブラック

0°の車椅子とは

前後座高の高さが同じ高さの車椅子です。座面がフラットになることにより、脚漕ぎや移乗がしやすくなります。また下肢切断の方もバランスが取りやすく、シーティングが容易になります。

OPTION COLOR

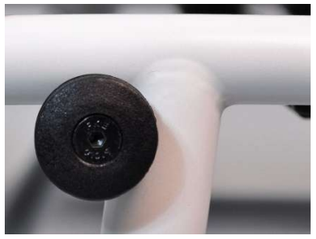

PEARL WHITE

ANODIC BLACK

GREY METALLIC

BLUE CLASSIC

PEARL VIOLET

RACING BLUE

BRAVE BRONZE

HORIZON GREY

PINE GREEN

RUBY RED

MEAN GREEN

STING YELLOW

PANORANGE

TELEMAGENTA

U3

快適な車椅子でもっと活動的な毎日を

U3

より自由に、よりアクティブにという方にお勧めのモデル。
S3 と比べてしぼりと角度があるレッグパイプ形状により、アップライトな姿勢と下腿の安定感を実現。それにより駆動が容易になり、パンテーラの機能性が十分に発揮されます。

￥590,000～

■座幅:33～45cm ■座奥行き:35～46cm
■前座高:47cm、後座高:43cm(後輪 24 インチ)
■重量:8.04kg～
■フレームカラー:ブラック

U3 Y-FRONT / U3 Y-FRONT SHORT

パンテーラ U3 のバリエーションモデル。
Y フロントレッグパイプ形状は利用者の下腿を押しつけず、足元はすっきりと収まり快適にお座りいただけます。フレームはスタンダードと5㎝短いショートの2タイプとなります。

￥695,000～

■座幅:33～50cm ■座奥行き:35、40cm
■前座高:47cm、後座高:43cm(後輪 24 インチ)
■重量:8.0kg～
■フレームカラー:ブラック

U3 Y-FRONT LOW

Y-FRONT シリーズに LOW タイプが加わりました！
年齢を重ねるにつれ移乗やクッション等の課題が出てきます。駆動や操縦安定性を損なわず、より厚いクッションをお使いいただけるように開発されました。U3 Y-FRONT と比べて座面高が 2.5cm 低く、その他仕様は U3 と同じになります。

￥695,000～

■座幅:33～50cm ■座奥行き:35
■前座高:44.5cm、後座高:40.5cm(後輪 24 インチ)
■重量:8.0kg～
■フレームカラー:ブラック

Y-FRONT とは

U フロントと比べてレッグパイプ上部のフレームが広がっており、下腿を押し付けることなくお座りいただけます。
それにより腓骨の圧迫を避けて、座幅を狭めることが可能になります。

U3 LIGHT

本物のアクティブユーザーのための車椅子

U3 LIGHT

パンテーラの基本コンセプトである重量・操作性・快適性を追求し高い次元で実現したモデル。これまでにない車椅子ライフを実現する、圧倒的なパフォーマンスをご体感いただけます。
基本仕様としてスピナジーX 車輪、X 用フットサポート、X 用キャスター、新シートバックを搭載し、重心バランスは標準とライトの２タイプから選択が可能です。パンテーラの最上級モデル。

￥767,000～

■座幅:33～45cm ■座奥行き:35~46cm
■前座高:47cm、後座高:43cm(後輪 24 インチ)
■重量:6.0kg～ ■フレームカラー:ブラック、ホワイト

U3 LIGHT Y-FRONT

U3 LIGHT のバリエーションモデル。アクティブユーザー向きの車椅子です。Y-FRONT レッグパイプ形状は利用者の大腿をおしつけず、足元はすっきりと収まり快適にお座りいただけます。

￥845,000～

■座幅:33～45cm ■座奥行き:35、40cm
■前座高:47cm、後座高:43cm(後輪 24 インチ)
■重量:6.0kg～ ■フレームカラー:ブラック、ホワイト

U3 LIGHT Y-FRONT LOW

LIGHT シリーズに初の LOW タイプが登場！
寸法、移乗、クッション等の兼ね合いで断念された方に是非乗っていただきたいモデルです。U3 LIGHT と比べて座面高が 2.5cm 低く、その他仕様は U3 LIGHT と同じになります。

￥845,000～

■座幅:33～45cm ■座奥行き:35、40cm
■前座高:44.5cm、後座高:40.5cm(後輪 24 インチ)
■重量:6.0kg～ ■フレームカラー:ブラック、ホワイト

U3 LIGHT Y-FRONT 90°

U3 LIGHT のバリエーションモデル。新たなレッグパイプ形状でさらに角度が 90 度に。U3 LIGHT、U3 LIGHT Y-FRONT よりも全長が約 10 ㎝短くなり、さらに取り回しがしやすくなります。

￥845,000～

■座幅：33～45cm ■座奥行き：35、40cm
■前座高：47cm、後座高：43cm(後輪 24 インチ)
■重量：6.3kg～ ■フレームカラー：ブラック、ホワイト

X3

￥1,500,000～

頑丈かつ超軽量で優れた操作性を実現

カーボンフレームによる圧倒的な軽さと、高剛性が生み出すダイレクトな推進力と優れた走破性。

5kgのボディが、あなたの行動力を解き放つ。アクティブユーザーのためのパフォーマンスモビリティ。

日常がフィールドに変わる。あなたの挑戦を、もっとアクティブに！

■座幅：33～45cm

■座奥行き：35～37cm

■前座高：45.5/47cm、後座高：41.5/43cm

■重量：4,950～5,150kg

■フレームカラー：ブラック

主な特徴
・超軽量
・耐荷重125kgに強化
・持ち運びが容易
・車軸位置選択可能（作成時）
・異次元の操作性

素材
・シャシー…カーボンファイバー
・シート…ポリウレタンコーティングポリエステル

車載時重量　2．3kg

Panthera X3 Parts

サイドガード　カーボン

ワンハンドブレーキ

フレームプロテクション

カーボンフットサポート

転倒防止補助輪

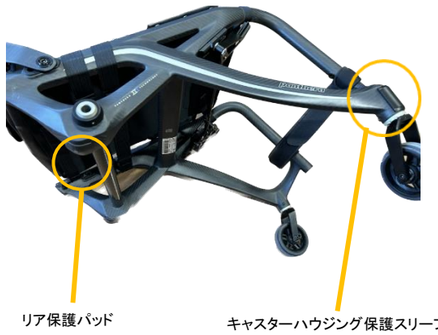

リア保護パッド

キャスターハウジング保護スリーブ

ポジション設定

図１

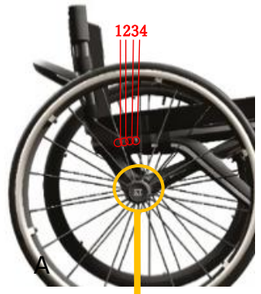

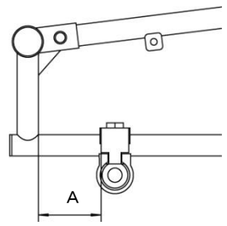

A	バックサポート アタッチメント
35㎜	Hole 4
45㎜	Hole 4
55㎜	Hole 3
60㎜	Hole 3
70㎜	Hole 2
80㎜	Hole 1

図2

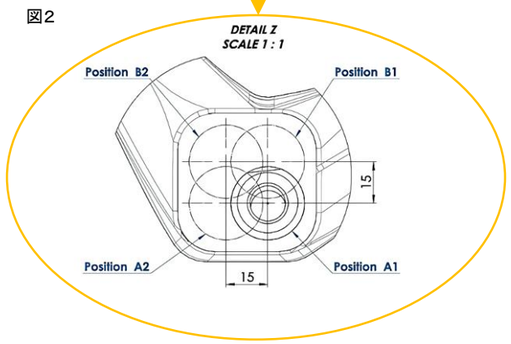

（図1） カーボン製リアアクスルは固定式です。バランス調節はバックサポートの 1～4 の位置で可能です。

（図2） 車軸位置は Position A1、A2、B1、B2より選択できます。 A1を基準にしてA2、B2は1．5cm 後方、B1、B2は1．5㎝上の位置になり座面高が下がります。これによりBはAよりも重心が下がります。B2がより安定した位置になります。
※車軸位置は作成後、後からの変更は不可

CHILDREN LIGHT WEIGHT

車載時にはアクセサリーを取り外し、
コンパクトたたむことができます

成長期の子どもたちに

BAMBINO 3

「車いすに乗っても活動的で快適な生活を」というパンテーラ社の基本コンセプトは、そのまま子どもたちの車椅子にもあてはまります。
お子様の身体を適切に支えるシートユニットと、操作性、機能性が成長期の子どもたちをサポートします。
シンプルなアクティブチェアー。
スマートで簡単に取り外し可能な押し手は、介助の不要な場面でのお子様のよりスムーズな自走を促し、車載時にも邪魔になりません。
約4～12歳のお子様向け。

￥545,000～

■座幅：（ショート）24、27cm　（スタンダード）24～33cm
■座奥行き：（ショート）18～25cm　（スタンダード）25～30cm
■前座高：41cm、後座高：39cm(後輪 22 インチ)
■重量：9.7kg～
■フレームカラー：ブルー、ブラック

BAMBINO 3　Option Parts

アームサポート/サイドガードにシートワイズアダプターを
装着すると座幅を 7.5 ㎜～15 ㎜小さくすることができます。

跳ね上げ式です。高さも自由に変えることができます。

B3 転倒防止補助輪

B3 ラテラルサポート

B3　押し手

B3 トレイテーブル＆マグネットホルダー
使わない時には車輪に取り付けて持ち運びができます。

B3 ブレーキ Extended Lever

B3 ブレーキ

B3　ヘッドサポート
押し手に取り付けることができます。

骨盤ベルト用アタッチメント

生まれて初めて出会う車椅子

MICRO 3

どんな子どもでも、自分の力で自由に動きまわりたいと願っています。ミクロはそんな願いをかなえてくれる車椅子。
最小限の力で動くように設計されているので自分で動くことの喜びと自信を与え、積極性と自立心を育みます。
子ども達が全身で感じるワクワクとドキドキが、成長へ繋がります。
唯一無二の車椅子。
1～5 歳のお子様向け。

￥385,000～

■座幅：24、27cm
■座奥行き：（スタンダード）15～20cm　（ロング）20～25cm
■前後座：30.5cm（後輪 18 インチ）、33cm（後輪 20 インチ）
■重量：3.4kg～
■フレームカラー：ブルー

MICRO 3　Option Parts

M3　押し手

M3 サイドガード

アンチロールデバイス

S3 SHORT ABD

基本モデル S3 のバリエーションモデル。前方レッグパイプが 6 ㎝広がっているアブダクションタイプです。下肢装具の使用や、移乗を考慮したデザインになっています。

￥655,000～

■座幅：27～33cm　■座奥行き：27～33cm
■前座高：45cm、後座高：43cm（後輪 24 インチ）
■重量：7.9kg～　■フレームカラー：ブラック

前方が 6cm 広がります。

PANTHERA S3/U3 OPTION PARTS LINE UP

バックサポート

スタンダード

フレアード

テーパード

フィックスド

ブレーキ

S3ブレーキ

EXTENDED LEVER

ワンハンドブレーキ（S3・U3用／X用）

フットサポート

チタン／アルミ

スモールヒール(チタン)

フットトレイ（樹脂製）

B3 用フットサポート(調節式)

折りたたみ式（標準／ラージ）

カーボンフットサポート(調節式)

キャスター

90mm/120mm/150mm

転倒防止補助輪

S3・U3 用／X 用／BAMBINO3 用

フレームプロテクション

S3/U3 用

X 用

サイドガード S3/U3

上部が折れるので手を汚さずにプッシュアップや横移乗が可能です。

アームサポート S3/U3

アームサポートパットの高さ、前後調節が可能です。

サイドガード　カーボン

カーボン
（かぶり無し）

カーボン　スモール
（かぶり 1.5cm）

カーボン　ラージ
（かぶり 3cm）

押し手

S3 固定式押し手

S3 高さ調節式押し手
（標準／＋10cm）

S3 手押しハンドル

介助ブレーキ

テトラ・クイック・リリース

標準車輪用

スピナジーX 車輪用

指の自由がきかなくても車輪の着脱が容易にできます。

シートバック

（座面シートタイプ／クッションタイプ）

バックパック

リュックタイプ

PANTHERA S3/U3 OPTION PARTS LINE UP

車輪

標準（20・22・24 インチ）

スピナジーX（24・25・26 インチ）

片手駆動（20・22・24・26 インチ）

マウンテンバイク（24 インチ）

タイヤ

シュワルベライトラン、シュワルベワン、
シュワルベマラソンプラス、ノーパンクタイヤ

ハンドリム

チタン、アルミ、パラ(ビニール)、
テトラ(フォーム)、マックスグリップ

タイヤカバー

リタイヤトラクション(悪路走行用タイヤカバー)
（24・25・26 インチ）

クラッチホルダー

取付可能なパイプ径
上部 19-22mm、下部 16-19mm

バックレストウェッジ

S3 ラテラルサポート

アンピュテーションキット

脱着式で高さ・角度調節可能

S3 テーブル

縦：337 ㎜ 横：510 ㎜

スポークガード

Panthera ロゴなし(クリア)
（22・24 インチ）

Panthera ロゴ入り
（18・20・22・24 インチ）

スマイリー
（20・22・24 インチ）

アニマルプラネット
（18・20・22・24 インチ）

スプラッシュ
（18・20・22・24 インチ）

カーリム
（20・22・24 インチ）

カーズ
（18・20 インチ）

オーシャン
（18・20 インチ）

FreeWheel

車椅子に座ったまま
フットサポートに簡単
に取り付けることがで
きます。

FreeWheel を装着すると、未舗装の路面や芝生、砂利道、雪道などの走りにくい路面でもスムーズに走行することが可能となります。

使用しない時には、バックサポートに取り付けたアタッチメントに装着して持ち運びができます。
※X3はバックサポート用のアタッチメントの取り付けはできません。

ヤマハ 車いす用電動アシストユニット
JWX-2

JWX-2 は、車椅子のハンドリム操作の負荷に応じてモーターの補助力が働く車椅子用電動アシストユニット。誰かに背中を押されているみたいに、上り坂でも驚きの「軽さ」と「なめらかさ」で操作できます。

サイズ比較表

機種	S3					
材質	クロムモリブデン鋼					
色	ブラック・グレー					
座幅	33	36	39	42	45	50
全幅	54	57	60	63	66	71
座面角度	7°	7°	7°	7°	7°	7°
前座高	47	47	47	47	47	47
後座高	43	43	43	43	43	43
座奥行き	40	40	40	40	40	40
バックサポート角度	85〜	85〜	85〜	85〜	85〜	85〜
(無段階調節)	107.3°	107.3°	107.3°	107.3°	107.3°	107.3°
キャンバー角	2.2°	2.2°	2.2°	2.2°	2.2°	2.2°
重量*	8,200	8,280	8,360	8,440	8,690	8,785
運搬時重量	4,650	4,730	4,810	4,900	5,130	5,220
耐荷重	100	100	100	100	150	150

機種	S3 SHORT					
材質	クロムモリブデン鋼					
色	ブラック・グレー					
座幅	30	33	36	39	42	45
全幅	51	54	57	60	63	66
座面角度	7°	7°	7°	7°	7°	7°
前座高	47	47	47	47	47	47
後座高	43	43	43	43	43	43
座奥行き	27-33/35	27-33/35	35	35	35	35
バックサポート角度	85〜	85〜	85〜	85〜	85〜	85〜
(無段階調節)	107.3°	107.3°	107.3°	107.3°	107.3°	107.3°
キャンバー角	2.2°	2.2°	2.2°	2.2°	2.2°	2.2°
重量*	8,050	8,130	8,220	8,310	8,400	8,620
運搬時重量	4,490	4,570	4,660	4,750	4,840	4,967
耐荷重	100	100	100	100	100	150

機種	S3 SHORT LOW		
材質	クロムモリブデン鋼		
色	ブラック		
座幅	33	36	39
全幅	54	57	60
座面角度	7°	7°	7°
前座高	44.5	44.5	44.5
後座高	40.5	40.5	40.5
座奥行き	35	35	35
バックサポート角度	85〜	85〜	85〜
(無段階調節)	107.3°	107.3°	107.3°
キャンバー角	2.2°	2.2°	2.2°
重量*	8,123	8,211	8,299
運搬時重量	4,563	4,651	4,739
耐荷重	100	100	100

機種	S3 0°					
材質	クロムモリブデン鋼					
色	ブラック・ホワイト・その他					
座幅	33	36	39	42	45	50
全幅	54	57	60	63	66	71
座面角度	0°	0°	0°	0°	0°	0°
前座高	45	45	45	45	45	45
後座高	45	45	45	45	45	45
座奥行き	35/40**	35/40**	35/40**	35/40**	35/40**	35/40**
バックサポート角度	85〜	85〜	85〜	85〜	85〜	85〜
(無段階調節)	100.3°	100.3°	100.3°	100.3°	100.3°	100.3°
キャンバー角	2.2°	2.2°	2.2°	2.2°	2.2°	2.2°
重量*	8,043	8,131	8,180	8,219	8,527	8,935
運搬時重量	4,483	4,571	4,659	4,747	4,967	5,375
耐荷重	100	100	100	100	150	150

機種	S3 SWING				
材質	クロムモリブデン鋼				
色	ブラック				
座幅	36	39	42	45	50
全幅	57	60	63	66	71
座面角度	4°	4°	4°	4°	4°
前座高	45	45	45	45	45
後座高	43	43	43	43	43
座奥行き	40	40	40	40	40
バックサポート角度	78〜	78〜	78〜	78〜	78〜
(無段階調節)	100.3°	100.3°	100.3°	100.3°	100.3°
キャンバー角	2.2°	2.2°	2.2°	2.2°	2.2°
重量*	9,400	9,500	9,600	9,900	10,300
運搬時重量	4,600	4,700	4,800	5,000	5,500
耐荷重	100	100	100	150	150**

機種	S3 SWING SHORT		
材質	クロムモリブデン鋼		
色	ブラック		
座幅	33	36	39
全幅	54	57	60
座面角度	4°	4°	4°
前座高	45	45	45
後座高	43	43	43
座奥行き	35	35	35
バックサポート角度	82〜	85〜	85〜
(無段階調節)	107.3°	107.3°	107.3°
キャンバー角	2.2°	2.2°	2.2°
重量*	8,900	9,000	9,100
運搬時重量	4,400	4,500	4,600
耐荷重	100	100	100

機種	S3 SWING LOW 0°				
材質	クロムモリブデン鋼				
色	ブラック・ホワイト・その他				
座幅	36	39	42	45	50
全幅	57	60	63	66	71
座面角度	0°	0°	0°	0°	0°
前座高	39	39	39	39	39
後座高	39	39	39	39	39
座奥行き	35/40*	35/40*	35/40*	35/40*	35/40*
バックサポート角度	85〜	85〜	85〜	85〜	85〜
(無段階調節)	100.3°	100.3°	100.3°	100.3°	100.3°
キャンバー角	2.2°	2.2°	2.2°	2.2°	2.2°
重量*	9,370	9,470	9,570	9,770	10,170
運搬時重量	4,570	4,670	4,770	4,970	5,370
耐荷重	100	100	100	150	150

機種	U3				
材質	クロムモリブデン鋼				
色	ブラック				
座幅	33	36	39	42	45
全幅	54	57	60	63	66
座面角度	7°	7°	7°	7°	7°
前座高	47	47	47	47	47
後座高	43	43	43	43	43
座奥行き	35~46	35~46	35~46	35~46	35~46
バックサポート角度	85〜	85〜	85〜	85〜	85〜
(無段階調節)	107.3°	107.3°	107.3°	107.3°	107.3°
キャンバー角	2.2°	2.2°	2.2°	2.2°	2.2°
重量*	8,043	8,131	8,180	8,219	8,527
運搬時重量	4,483	4,571	4,659	4,747	4,967
耐荷重	100	100	100	100	150

機種	U3 Y-FRONT					
材質	クロムモリブデン鋼					
色	ブラック・ホワイト・その他					
座幅	33	36	39	42	45	50
全幅	54	57	60	63	66	71
座面角度	7°	7°	7°	7°	7°	7°
前座高	47	47	47	47	47	47
後座高	43	43	43	43	43	43
座奥行き	35/40**	35/40**	35/40**	35/40**	35/40**	40**
バックサポート角度	85〜	85〜	85〜	85〜	85〜	85〜
(無段階調節)	107.3°	107.3°	107.3°	107.3°	107.3°	107.3°
キャンバー角	2.2°	2.2°	2.2°	2.2°	2.2°	2.2°
重量*	8,043	8,131	8,180	8,219	8,527	9,335
運搬時重量	4,483	4,571	4,659	4,747	4,967	5,375
耐荷重	100	100	100	100	150	150

機種	U3 Y-FRONT SHORT					
材質	クロムモリブデン鋼					
色	ブラック・ホワイト・その他					
座幅	33	36	39	42	45	50
全幅	54	57	60	63	66	71
座面角度	7°	7°	7°	7°	7°	7°
前座高	47	47	47	47	47	47
後座高	43	43	43	43	43	43
座奥行き	35*	35*	35*	35*	35*	37.5
バックサポート角度	85〜	85〜	85〜	85〜	85〜	85〜
(無段階調節)	107.3°	107.3°	107.3°	107.3°	107.3°	107.3°
キャンバー角	2.2°	2.2°	2.2°	2.2°	2.2°	2.2°
重量*	8,070	8,160	8,250	8,340	8,540	9,360
運搬時重量	4,510	4,600	4,690	4,780	4,980	5,400
耐荷重	100	100	100	100	150	150

機種	U3 Y-FRONT LOW					
材質	クロムモリブデン鋼					
色	ブラック・ホワイト・その他					
座幅	33	36	39	42	45	50
全幅	54	57	60	63	66	71
座面角度	7°	7°	7°	7°	7°	7°
前座高	44.5	44.5	44.5	44.5	44.5	44.5
後座高	40.5	40.5	40.5	40.5	40.5	40.5
座奥行き	35*	35*	35*	35*	35*	37.5
バックサポート角度	85〜	85〜	85〜	85〜	85〜	85〜
(無段階調節)	107.3°	107.3°	107.3°	107.3°	107.3°	107.3°
キャンバー角	2.2°	2.2°	2.2°	2.2°	2.2°	2.2°
重量*	8,010	8,100	8,190	8,280	8,480	9,300
運搬時重量	4,450	4,540	4,630	4,720	4,920	5,340
耐荷重	100	100	100	100	150	150

機種	U3 LIGHT				
材質	クロムモリブデン鋼				
色	ブラック・ホワイト				
座幅	33	36	39	42	45
全幅	54	57	60	63	66
座面角度	7°	7°	7°	7°	7°
前座高	47	47	47	47	47
後座高	43	43	43	43	43
座奥行き	35~46	35~46	35~46	35~46	35~46
バックサポート角度	85.5〜	85.5〜	85.5〜	85.5〜	85.5〜
(無段階調節)	101.5°	101.5°	101.5°	101.5°	101.5°
キャンバー角	2.2°	2.2°	2.2°	2.2°	2.2°
重量*	6,000	6,050	6,100	6,150	6,200
運搬時重量	3,700	3,750	3,800	3,850	3,900
耐荷重	100	100	100	100	100

機種	U3 LIGHT Y-FRONT				
材質	クロムモリブデン鋼				
色	ブラック・ホワイト・その他				
座幅	33	36	39	42	45
全幅	54	57	60	63	66
座面角度	7°	7°	7°	7°	7°
前座高	47	47	47	47	47
後座高	43	43	43	43	43
座奥行き	35/40**	35/40**	35/40**	35/40**	35/40**
バックサポート角度	85.5〜	85.5〜	85.5〜	85.5〜	85.5〜
(無段階調節)	101.5°	101.5°	101.5°	101.5°	101.5°
キャンバー角	2.2°	2.2°	2.2°	2.2°	2.2°
重量*	6,000	6,050	6,100	6,150	6,200
運搬時重量	3,700	3,750	3,800	3,850	3,900
耐荷重	100	100	100	100	100

機種	U3 LIGHT Y-FRONT LOW				
材質	クロムモリブデン鋼				
色	ブラック・ホワイト・その他				
座幅	33	36	39	42	45
全幅	54	57	60	63	66
座面角度	7°	7°	7°	7°	7°
前座高	44.5	44.5	44.5	44.5	44.5
後座高	40.5	40.5	40.5	40.5	40.5
座奥行き	35/40**	35/40**	35/40**	35/40**	35/40**
バックサポート角度	85.5〜	85.5〜	85.5〜	85.5〜	85.5〜
(無段階調節)	101.5°	101.5°	101.5°	101.5°	101.5°
キャンバー角	2.2°	2.2°	2.2°	2.2°	2.2°
重量*	5,970	6,020	6,070	6,120	6,170
運搬時重量	3,670	3,720	3,770	3,820	3,870
耐荷重	100	100	100	100	100

機種	U3 LIGHT Y-FRONT 90°				
材質	クロムモリブデン鋼				
色	ブラック・ホワイト・その他				
座幅	33	36	39	42	45
全幅	54	57	60	63	66
座面角度	7°	7°	7°	7°	7°
前座高	47	47	47	47	47
後座高	43	43	43	43	43
座奥行き	35/40*	35/40*	35/40*	35/40*	35/40*
バックサポート角度	85.5〜	85.5〜	85.5〜	85.5〜	85.5〜
(無段階調節)	101.5°	101.5°	101.5°	101.5°	101.5°
キャンバー角	2.2°	2.2°	2.2°	2.2°	2.2°
重量*	6,300	6,350	6,400	6,450	6,500
運搬時重量	4,000	4,050	4,100	4,150	4,200
耐荷重	100	100	100	100	100

機種	X3				
材質	カーボンファイバー				
色	ブラック				
座幅	33	36	39	42	45
全幅	55	58	61	64	67
座面角度	7°	7°	7°	7°	7°
前座高	45.5/47	45.5/47	45.5/47	45.5/47	45.5/47
後座高	41.5/43	41.5/43	41.5/43	41.5/43	41.5/43
座奥行き	35~37	35~37	35~37	35~37	35~37
バックサポート角度	85.5〜	85.5〜	85.5〜	85.5〜	85.5〜
(無段階調節)	104°	104°	104°	104°	104°
キャンバー角	2.2°	2.2°	2.2°	2.2°	2.2°
重量*	4,950	5,000	5,050	5,100	5,150
運搬時重量	2,577	2,627	2,677	2,727	2,777
耐荷重	125	125	125	125	125

機種	BAMBINO 3 / BAMBINO 3 SHORT					
材質	クロムモリブデン鋼					
色	ブルー・ブラック・その他					
座幅	24	27	30	33	24	27
全幅	55	58	61	64	55	58
座面角度	4°	4°	4°	4°	4°	4°
前座高	41	41	41	41	41	41
後座高	39	39	39	39	39	39
座奥行き	25-30	25-30	25-30	25-30	18-25	18-25
バックサポート角度	82.5〜	82.5〜	82.5〜	82.5〜	82.5〜	82.5〜
(無段階調節)	101.5°	101.5°	101.5°	101.5°	101.5°	101.5°
キャンバー角	6°	6°	6°	6°	6°	6°
重量*	9,764	9,992	10,220	10,448	9,764	9,992
運搬時重量	5,574	5,800	6,030	6,258	5,574	5,800
耐荷重	60	60	60	60	60	60

機種	MICRO 3/ MICRO 3 LONG			
材質	クロムモリブデン鋼			
色	ブルー・その他			
座幅	24	27	24	27
全幅	46	49	46	49
座面角度	0°	0°	0°	0°
前座高	30.5	30.5	30.5	30.5
後座高	30.5	30.5	30.5	30.5
座奥行き	15-20	15-20	20-25	20-25
バックサポート角度	0°	0°	0°	0°
キャンバー角	10°	10°	10°	10°
重量*	3,426	3,544	3,496	3,606
運搬時重量	2,246	2,364	2,316	3,426
耐荷重	30	30	30	30

機種	S3 SHORT ABD		
材質	クロムモリブデン鋼		
色	ブラック		
座幅	27	30	33
全幅	55	58	61
座面角度	4	4°	4°
前座高	45	45	45
後座高	43	43	43
座奥行き	27-33	27-33	27-33
バックサポート角度	107〜	107〜	107〜
(無段階調節)	85°	85°	85°
キャンバー角	6°	6°	6°
重量*	7,970	8,050	8,130
運搬時重量	4,410	4,490	4,570
耐荷重	100	100	100

＊座奥行37.5も選択可能
＊＊座奥行37.5、42.5も選択可能

※バックサポート高は20,25,30,35,40,45cmより選択可能です。（BAMBINO3、MICRO3を除く）
※前座高、高座高は後輪24インチの場合です。（BAMBINO3、MICRO3を除く）

※BAMBINO3の前座高と後座高は後輪２２インチの場合です。

※MICRO 3の前座高と後座高は後輪１８インチの場合です。
※S３ SHORT ABDでアームレストを選択した場合、キャンバー角は2.2° になります。

仕様は予告なしに変更することがございますのであらかじめご了承ください。

■総輸入元

Panthera Japan

パンテーラ・ジャパン株式会社

〒311-4164
茨城県水戸市谷津町細田 1-8
TEL 029-257-2522　FAX 029-257-2348
e-mail info@panthera-japan.jp
URL　https://www.panthera-japan.jp

■取扱店